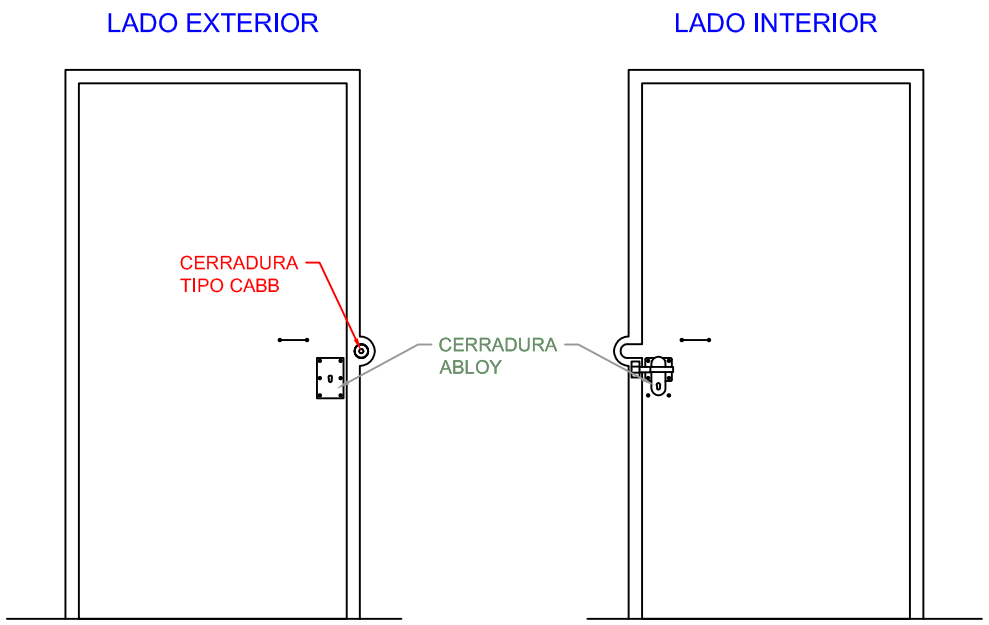

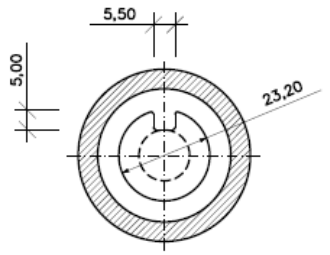

SECCION D–D
ESCALA 1/1

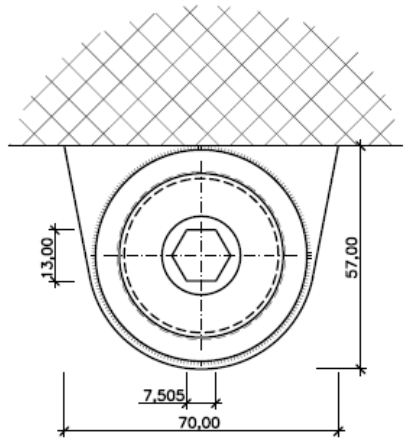

VISTA POR C
ESCALA 1 : 1

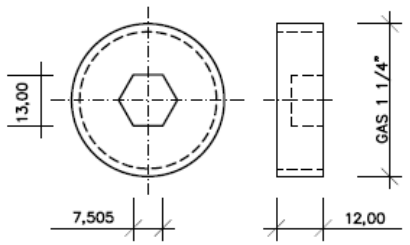

VISTA POR "C"
ESCALA 1/1

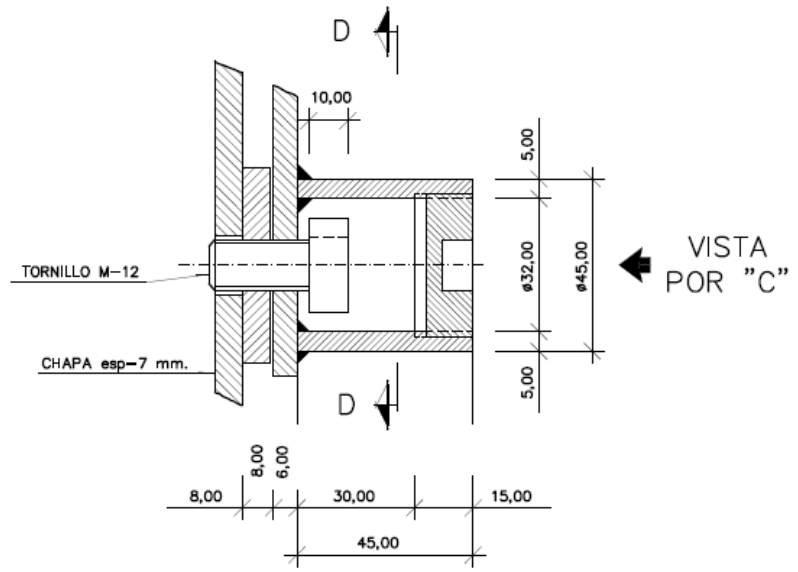

DETALLE "F"
ESCALA 1/1

ACOTADO EN MILIMETROS

Bilbao Bizkaia Ur Partzuergoa Consorcio de Aguas Bilbao Bizkaia	*Izenburua / Titulo* *PLIEGO DE CONDICIONES DEL SERVICIO DE EXPLOTACIÓN Y CONSERVACIÓN DE LAS INSTALACIONES Y CONDUCCIONES DE LA RED PRIMARIA DE ABASTECIMIENTO*	*Escala* *Eskala* *s/e* *DIN A3ean* *En DIN A3*	*Izendapena / Designación* *Anexo 5.2.8.3* *CERRADURA TIPO CABB*	*Data / Fecha* *SEPTIEMBRE 2018* *Artxiboa / Fichero* *pliego.red1ª.abast.dwg* *Orri Zk. / Plano Nº* *1*